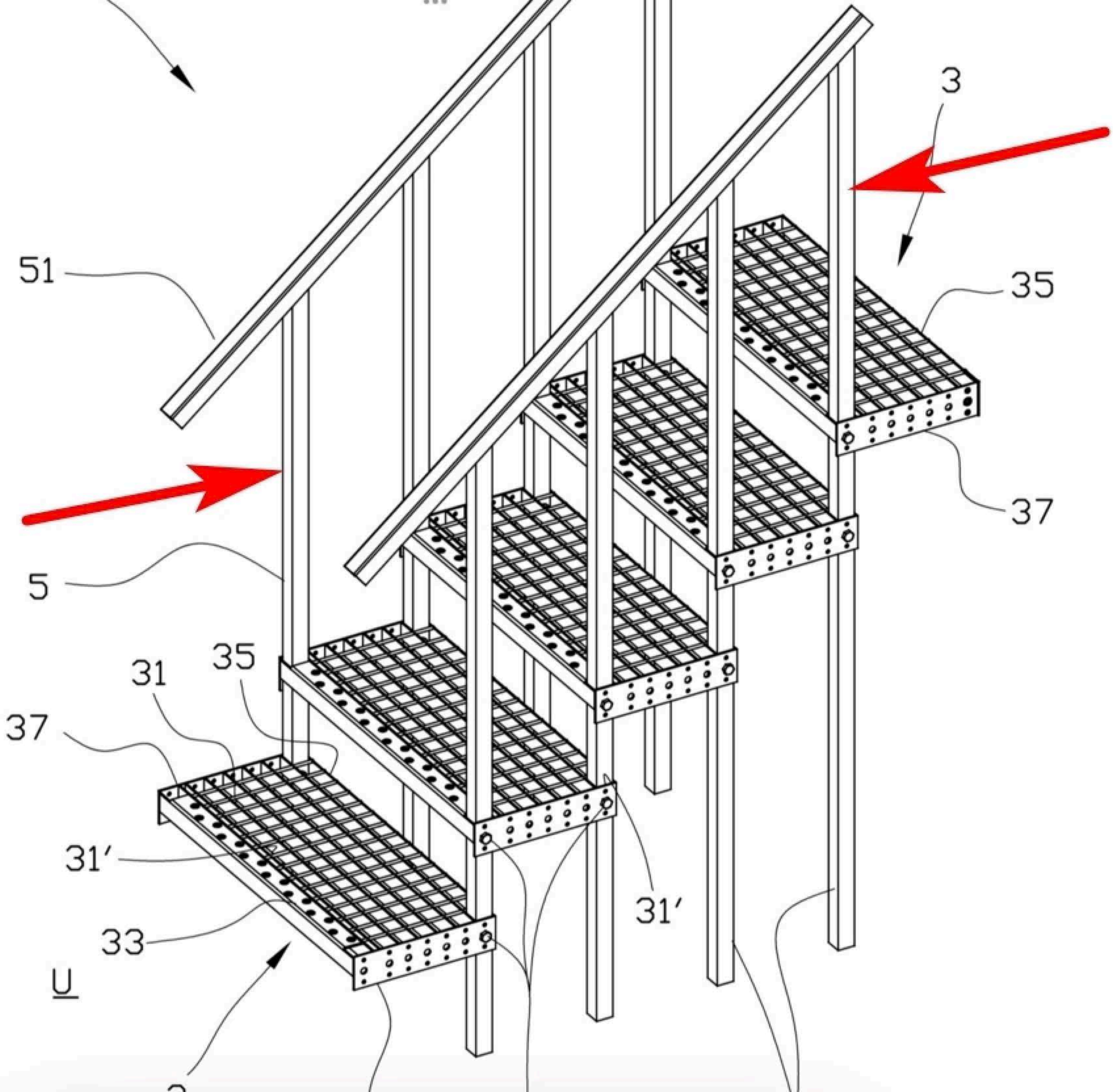
3
51
35
37
5
35
31
37
31′
31′
33
U

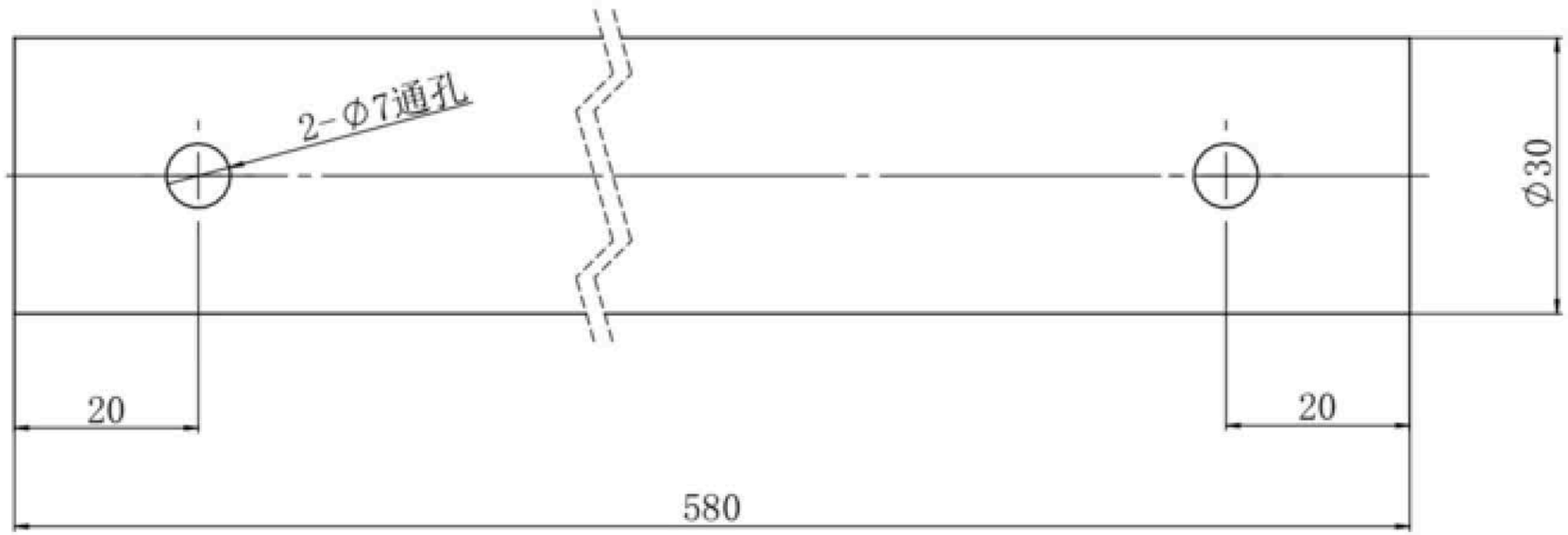

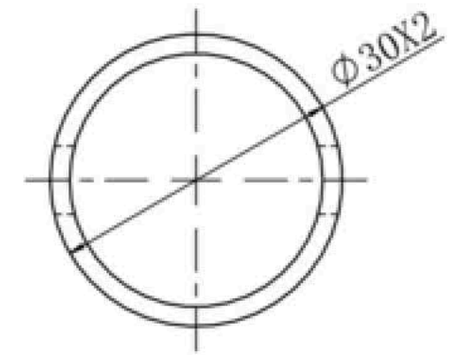

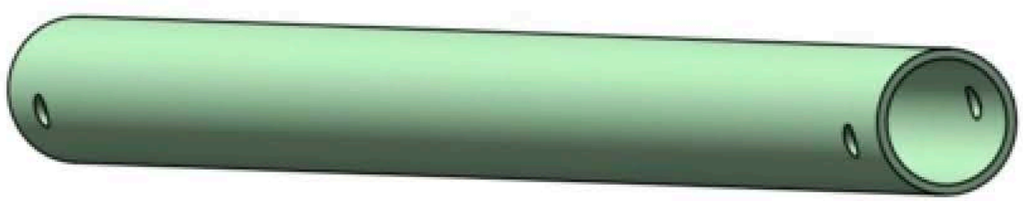

技术要求：
1. 材料：热镀锌圆管
2. 表面质量：热镀锌管上锌量不能低于200g/m2，无发黑生锈或漏
   等不良黑件热镀锌产品要求表面无漏镀锌渣锌刺曝锌等不良
3. 锐角倒钝，去除毛刺，切断面和孔位处特别注意无毛刺，
   用富锌底漆+镀铬漆处理以防生锈
4. 两端带φ7mm通孔，注意孔需要同心一线
5. 未注公差按GB/T1804-2000M等级执行
6. 用打包带，每10根一捆，然后打托盘
7. 数量：381件

Article No. 25838

标记	处数	分区	更改文件号	签 字	年月日	零/部件名称 φ30x2热镀锌圆管580mm			材料 热镀锌圆
						版本	重量	比例	图号 50057
制 图	刘菲菲	2022/4/8	标准化			-1	0.8kg		青岛中挪福
审 核									